Red-Ring Ges.m.b.H. A-2331 Vösendorf, Marktstraße 9 · Tel. +43 / (0) 1 / 780 06 · Fax 30 · e-mail: office@red-ring.at · http://www.red-ring.at
Neussl Ges.m.b.H. A-4020 Linz, Landwiedstraße 8 · Tel. +43 / (0) 732 / 67 42 00 · Fax 3 · e-mail: office@neussl.com · http://www.neussl.com

Ventilator - 2-Stufen-Regler

Betriebsanleitung

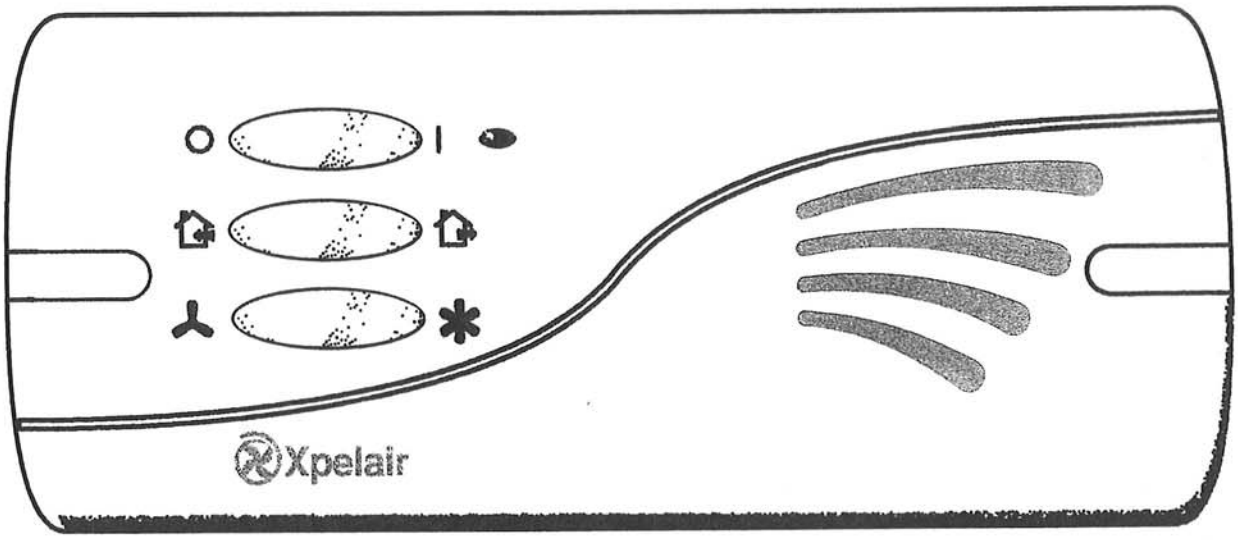

RED-RING®

D

Installations- und Betriebsanleitung - Ventilatorregler FR22/30

Die vorliegende Anleitung bezieht sich nur auf die Installation und den Betrieb des Ventilatorreglers FR22/30. Die Installations- und Betriebsanleitung für den Ventilator entnehmen Sie bitte dem mit dem betreffenden Ventilator mitgelieferten Informationsmaterial.

Allgemeine Informationen

Beschreibung

Dieses Gerät ist zum Regeln des Betriebs von Xpelair-Ventilatoren der Baureihen GX9, GX12, WX9, WX12, RX9 und RX12 (wand- und fenstermontiert) bestimmt. Der Regler ist für Auf- und Unterputzinstallation geeignet (nur Großbritannien). Es darf nur maximal ein Ventilator pro Regler angeschlossen werden.

Installation des Reglers

Diese Installationsanleitung behandelt die Installation des Reglers bei Verwendung in Verbindung mit Ventilatoren von Xpelair.

Der Regler muß an eine Festverdrahtung angeschlossen werden. Stellen Sie sicher, daß die auf dem Reglergehäuse angegebenen Nennwerte mit der Netzstromversorgung übereinstimmen. Dieses Gerät muß geerdet werden.

Alle Installationsarbeiten dürfen nur von einer qualifizierten Elektrofachkraft ausgeführt werden. In Großbritannien sind Installation und Verdrahtung gemäß den derzeitig gültigen IEE-Bestimmungen auszuführen. In anderen Ländern sind die jeweils geltenden nationalen Vorschriften einzuhalten.

Sollten Sie vor, bei oder nach der Installation des Reglers irgendwelche Fragen haben, wenden Sie sich bitte an die britische Xpelair-Hotline (Telefonnummer siehe Rückseite). Nicht in Großbritannien befindliche Kunden von Xpelair wenden sich an ihren örtlichen Xpelair-Händler.

Was zur Installation benötigt wird

- Ein zweipoliger Netztrennschalter mit einer Kontaktöffnung von 3 mm (an Wand oder Decke montiert).
- Ausreichend dimensionierte fünfadrige Anschlußleitung zum Anschließen des Reglers an den Ventilator. Bei Fenstereinbau des Ventilators sollte eine flexible Anschlußleitung verwendet werden (bei Xpelair erhältlich).
- Ausreichend dimensionierte dreiadrige Anschlußleitung zwischen Ventilator und Netzstromversorgung.

Falls eine flexible Anschlußleitung verwendet wird, muß für ausreichende Zugentlastung gesorgt werden (siehe Abb. 1).

Installationsort des Reglers

- **Der Regler darf nicht an Stellen installiert werden, an denen eine Umgebungstemperatur von +50°C überschritten werden könnte.**
- **Der Regler darf nicht in unmittelbarer Nähe von Herdplatten, Dunstabzugshauben oder anderen Wandöffnungen montiert werden.**
- **Falls der Ventilator zur Förderung möglicherweise chemisch korrodierender Atmosphäre vorgesehen ist, sollten Sie mit Ihrem örtlichen Xpelair-Händler Verbindung aufnehmen (Großbritannien: bitte wenden Sie sich an den Technischen Kundendienst von Xpelair).**
- **Beim Einbau in einem Badezimmer/Duschraum müssen Regler und Netztrennschalter gemäß den einschlägigen Bestimmungen und so positioniert werden, daß sie vom Bad/von der Dusche aus nicht berührt werden können.**

Arbeiten am Ventilator

Bestimmen des Ventilatortyps

Zum Zweck dieser Anleitung werden derzeitige und ältere Ventilatorversionen wie folgt entweder Typ A oder Typ B zugeordnet:

Typ A1

Typ A2

Typ B1

Typ B2

Vorbereitung des Ventilators

Falls der Ventilator an eine existierende Anlage angeschlossen werden soll, ist für eine allpolige Netztrennung zu sorgen und die betreffenden Sicherungen sind zu entfernen, bevor mit Elektroarbeiten begonnen wird.

Beim Anschließen an Ventilatoren des Typs A

Die Brücke zwischen den Anschlußklemmen 2 und 3 in der Anschlußbuchse des Ventilators muß vor dem Anschließen des Reglers entfernt werden. Wird die Brücke nicht entfernt, kann das zu einer dauerhaften Beschädigung des Reglers führen.

Beim Anschließen an Ventilatoren des Typs B

Das Entfernen der Brücke ist hier nicht erforderlich.

Falls der Ventilator bereits installiert ist

1. **Stellen Sie sicher, daß eine allpolige Netztrennung gegeben ist.**
2. **Trennen Sie den Netzanschluß von der Steckbuchse bzw. vom Klemmenbrett.**
3. **Überprüfen Sie die vorhandene Verdrahtung auf elektrische Sicherheit.**

Falls der Ventilator noch nicht installiert ist:

1. Überprüfen Sie, ob die elektrischen Anschlußdaten des Ventilators mit denen der Netzstromversorgung übereinstimmen.

Verdrahten der elektrischen Anschlüsse des Ventilators

1. Verlegen Sie das fünfadrige Kabel zwischen Ventilator und Regler.
2. Schließen Sie ein Ende des Kabels wie abgebildet an die Anschlüssen des Ventilators an:

VENTILATORTYP	ANSCHLUSSDIAGRAMM
Typ A1	*F1*
Typ A2	*F2*
Typ B	*F3*

Tabelle 1

3. Das andere Ende dient zum Anschluß an den Regler.

Montage des Reglers

Entfernen der Abdeckung und des Montagerahmens

1 Lösen Sie die Frontplatte vom Montagerahmen, indem Sie die Schraubenabdeckungen abnehmen und die zwei Schrauben entfernen (siehe Abb. 2a und 2b).
2 Lösen Sie den Montagerahmen vom Wandkasten durch Herausschrauben der zwei Schrauben (siehe Abb. 2c).
3 Ziehen Sie den Wandkasten von der Kunststoffeinfassung ab.
4 Überprüfen Sie, ob die elektrische Auslegung auf der Innenseite des Reglers mit der Stromversorgung übereinstimmt.
5 Klemmen Sie den Erdungsanschluß vom Wandkasten ab.
6 Öffnen Sie die Kabeleingangslöcher in den Kunststoff- und Metallkästen durch Ausbrechen der vorgesehenen Sollbruchstellen (siehe Abb. 1).

Montage des Wandkastens

Während der gesamten Dauer der Bohr- und Meißelvorgänge muß ein Augenschutz getragen werden.

Vergewissern Sie sich, daß sich an der gewünschten Montageposition keine eingelassenen Leitungen, wie z.B. Strom-, Gas- oder Wasserleitungen, befinden, welche bei der Installation eventuell beschädigt werden könnten.

Bei Aufputzmontage

1 Setzen Sie geeignete Kabelverschraubungen in die Ausbrüche ein.
2 Führen Sie beide Kabel durch diese Verschraubungen.
3 Befestigen Sie den Wandkasten und die Kunststoffeinfassung über die vorgesehenen Montagelöcher an der Wand.
4 Schließen Sie den Erdungsleiter wieder am Wandkasten an.

Bei Unterputzeinbau

1 Fertigen Sie eine Vertiefung in der Wand zur Aufnahme des Wandkastens an. Die Kunststoffeinfassung wird für die Unterputzmontage nicht benötigt.
2 Setzen Sie geeignete Kabelverschraubungen in die Ausbrüche ein.
3 Führen Sie beide Kabel durch diese Verschraubungen.
4 Befestigen Sie den Wandkasten an der Wand. Achten Sie darauf, daß der Flansch des Montagerahmens an der fertigen Wandoberfläche bündig anliegt (siehe Diagramm F6).
5 Schließen Sie den Erdungsleiter wieder am Wandkasten an.

Elektrischer Anschluß des Reglers

1 Montieren Sie den Netztrennschalter gemäß der Anleitung des Herstellers.
2 Schließen Sie den Regler in Übereinstimmung mit dem entsprechenden Diagramm an den Netztrennschalter und den Ventilator an (siehe Tabelle 1).
3 Bringen Sie den Montagerahmen wieder am Wandkasten (Metall) an.
4 Bringen Sie die Frontplatte wieder am Montagerahmen an.
5 Bringen Sie die Schraubenabdeckungen wieder an.

Anschluß an die Stromversorgung

1 Stellen Sie sicher, daß eine allpolige Netztrennung gegeben ist und die Sicherungen entfernt werden.
2 Verlegen Sie das Kabel vom Netztrennschalter zum Netzstromversorgungsanschlußpunkt.
3 Stellen Sie in Übereinstimmung mit der Anleitung des Herstellers alle Anschlüsse im Netztrennschalter her.
4 Stellen Sie unter Einhaltung aller einschlägigen Vorschriften den Netzstromanschluß her.
5 Überprüfen Sie abschließend, daß alle Erdungspunkte angeschlossen sind und alle Abdeckungen an Ventilator, Regler und Netztrennschalter wieder richtig angebracht worden sind.
6 Setzen Sie alle Sicherungen wieder ein und schalten Sie die Netzstromversorgung ein.

(Großbritannien:) Bei Festverdrahtung darf die Schutzsicherung für das Gerät den Nennstrom von 5 A nicht überschreiten.

Nur Australien:
Diese Modelle sind permanent an die Stromversorgung angeschlossen und ihr Betrieb wird über einen separaten Schalter gesteuert. Sie sollten durch einen zugelassenen aufputzmontierten 10-A-Schalter mit einem Mindestabstand von 3 mm zwischen Kontakten direktverdrahtet sein.

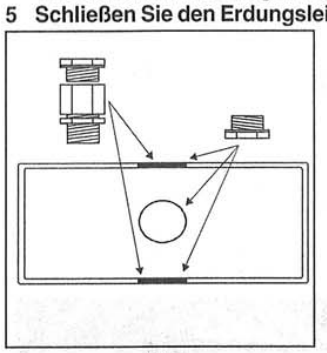

Abb.1
Positionen der Kabelverschraubungen

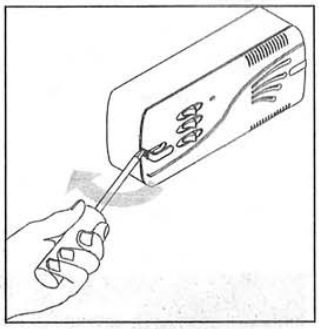

Abb.2a :
Abnehmen der Schraubenabdeckungen

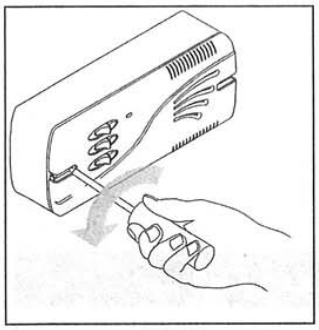

Abb.2b:
Abnehmen der Frontplatte

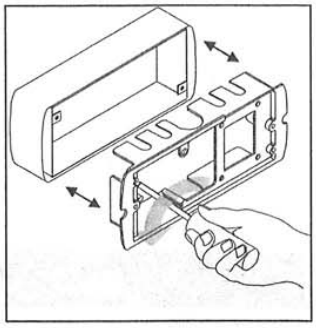

Abb.2c:
Abnehmen des Montagerahmens

Benutzung des Reglers

Betrieb des Reglers

Der Regler besitzt folgende Funktionen (siehe Diagramme F1 - F4):

1 Ein/Aus-Schalter
2 Zuluft/Abluft-Schalter
3 Hohe/Niedrige Geschwindigkeit
4 Betriebsleuchte
5 Lüftungsschlitze
6 Schraubenabdeckung
7 Frontplatte
8 Montagerahmen
9 Wandkasten
10 Kunststoffeinfassung
11 Klemmenbrett des Reglers
12 Klemmenbrett des Ventilators
13 Zweipoliger Netztrennschalter
14 Sicherungen

Instandhaltung des Reglers

Reinigung

1 Der Regler ist vor der Reinigung allpolig vom Netz zu trennen.
2 Die Abdeckung sorgfältig mit einem feuchten Tuch abwischen.
3 Gründlich abtrocknen.
4 Stellen Sie sicher, daß die Lüftungsschlitze nie verdeckt oder verstopft werden.

- ***Der Regler darf auf keinen Fall in Wasser oder andere Flüssigkeiten eingetaucht werden.***
- ***Den Regler niemals mit Lösungsmitteln reinigen.***
- ***Abgesehen von der Reinigung ist keine weitere Wartung erforderlich.***

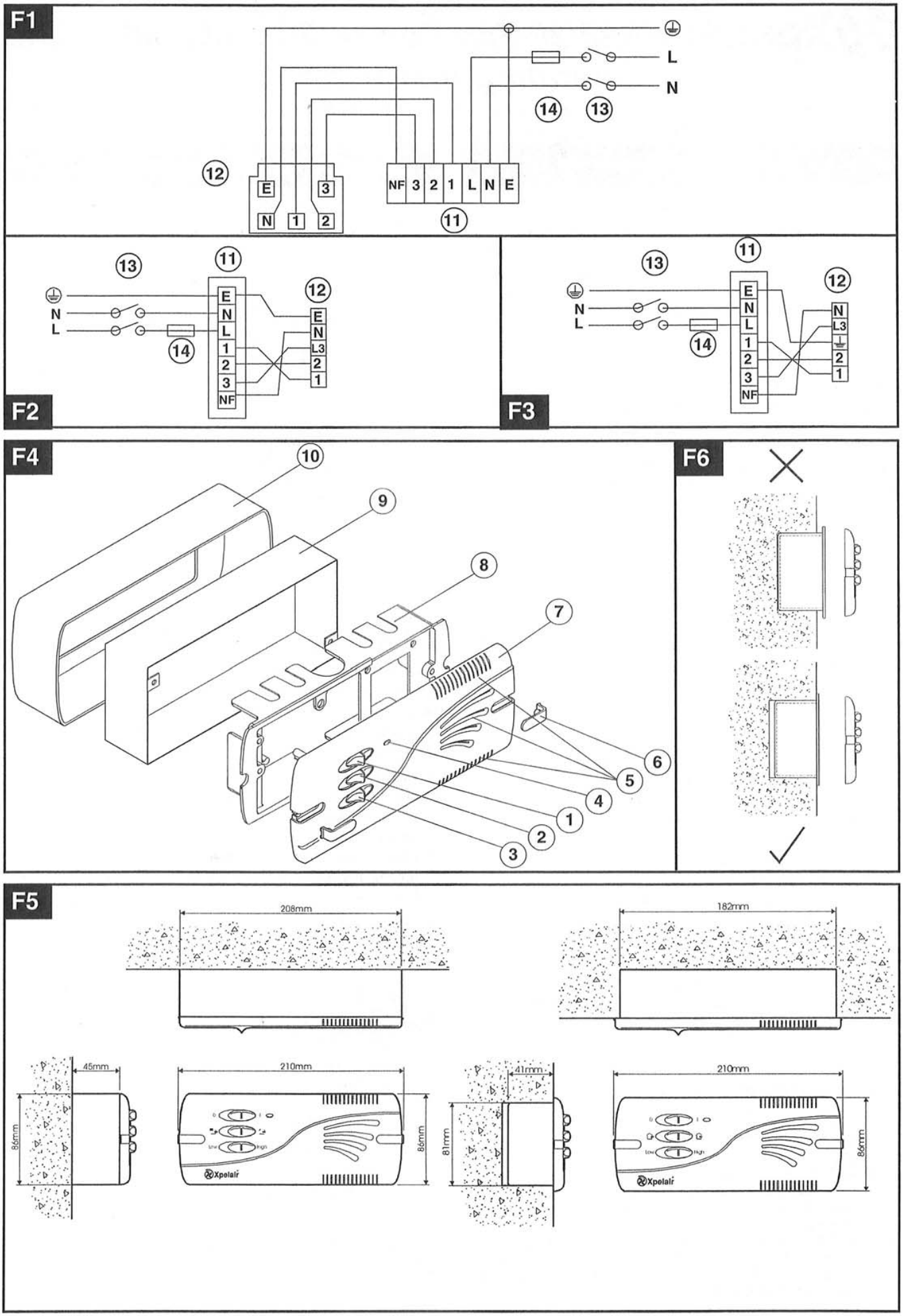
F1
L
N
14
13
12
E
3
N
1
2
NF 3 2 1 L N E
11
F2
13
11
12
N
L
14
E
N
L
1
2
3
NF
E
N
L3
2
1
F3
13
11
12
N
L
14
E
N
L
1
2
3
NF
N
L3
2
1
F4
10
9
8
7
6
5
4
1
2
3
F6
F5
208mm
182mm
45mm
86mm
210mm
86mm
41mm
81mm
210mm
86mm
Xpelair
Xpelair