Red-Ring Ges.m.b.H. A-2331 Vösendorf, Marktstraße 9 · Tel. +43 / (0) 1 / 780 06 · Fax 30 · e-mail: office@red-ring.at · http://www.red-ring.at
Neussl Ges.m.b.H. A-4020 Linz, Landwiedstraße 8 · Tel. +43 / (0) 732 / 67 42 00 · Fax 3 · e-mail: office@neussl.com · http://www.neussl.com

RE • Lüftungsgitter

Bestellcode

RE- (RE-F, REV)

Einreihig	-
Zweireihig	D
Einbau mit Schrauben* (RE = Standard)	1
Einbau mit Federn* (RE-F)	2
Sicherungsstück mit Einbaurahmen (REV)	3
Maße	L x H
	AG
	SZ
Regelung	RS
Einbaurahmen	ER
Horizontale Lamellen	H
Vertikale Lamellen	V
RAL nach Wunsch	

* der Einbaurahmen ist im Lieferumfang nicht enthalten, auf Wunsch ist der Bestellschlüssel um ER zu ergänzen

Beschreibung

RE ist ein rechteckiges verzinktes Stahlgitter mit einzeln einstellbaren Lamellen. Das RE-Gitter kann in Geschäfts- sowie Industrieräumen eingesetzt werden. Das Gitter kann ist für Zuluft als auch fuer Abluft geeignet. Es ist zur Montage in die Wand, Decke oder eine Fensterbrüstung vorgesehen. Das Gitter kann mit vorgebohrten Öffnungen für Befestigungsschrauben oder mit einem Einbaurahmen zur sicheren Montage auch in eine Decke geliefert werden.
Als Zubehör sind Anschlusskasten, Einbaurahmen und drei verschiedene Regelungen verfügbar.

Konstruktion

Standardmäßig wird das RE-Gitter aus verzinkten Stahlblech-Profilen gefertigt und **RAL9010** lackiert; auf Wunsch koennen sämtliche RAL-Farbtöne lackiert werden. Die Gitter koennen entweder mit horizontalen oder vertikalen einzeln einstellbaren Frontlamellen als auch mit beiden Lamellen hintereinander bestellt werden.

Funktion

Die Luftrichtung wird über die einzeln einstellbaren Lamellen eingestellt. Die Luftmenge wird ueber angebaute Regelsaetze eingestellt. Optional kann auch ein Gitteranschlusskasten (GAK) fuer eine optimale Luftverteilung bzw. fuer optimalen Gitteranschluss bestellt werden.

Zubehör

RE-AG-Regelung RE-SZ-Regelung RE-RS-Regelung RE-ER Einbaurahmen

Montage

Ein RE-Gitter kann direkt in den Luftkanal, oder in die Wand mit Einbaurahmen und/oder Federelementen, oder direkt mit Schrauben über Bohrungen am Frontrahmen montiert werden. Verdeckte oder sichtbare Befestigung.

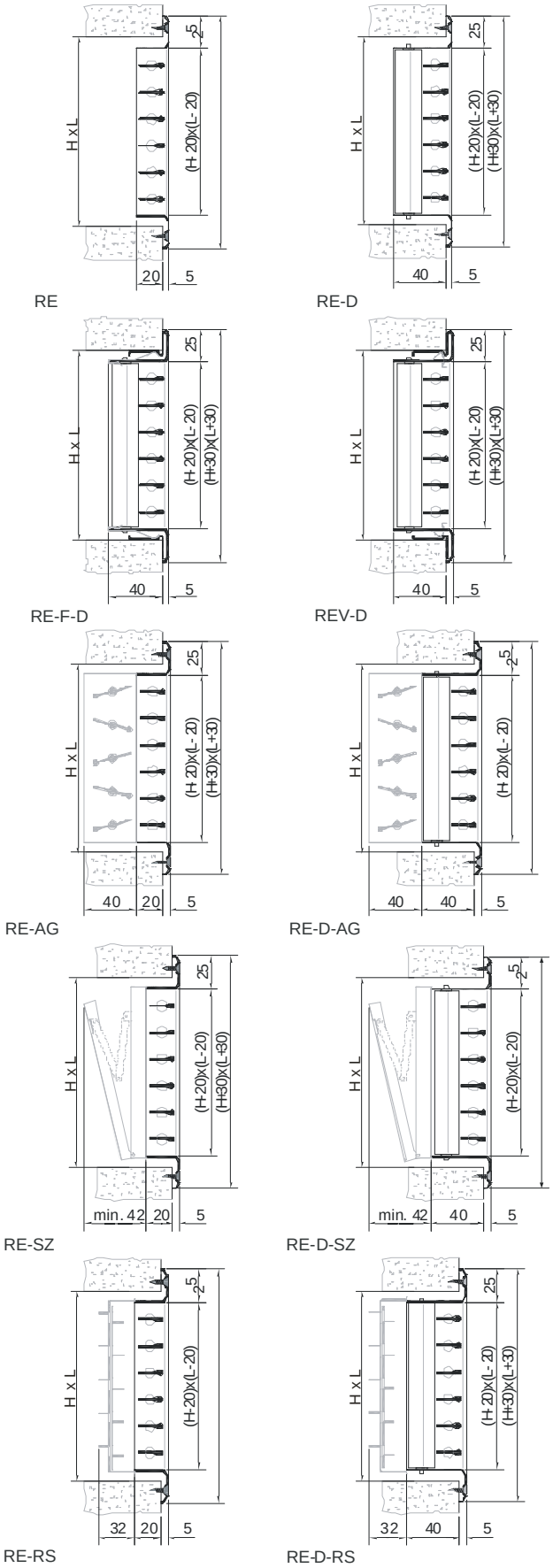

Abb. 1 Gittermaße

Druck-, Satzfehler und techn. Änderungen vorbehalten - Subject to change

Technische Daten

Maße		Schnellauswahl		Gewicht					
L	H	A_{1V}	A_{2V}	m_1	m_2	AG	SZ	RS	ER
mm		m^2		kg					
200	**100**	0,012	0,009	0,2	0,3	0,36	0,27	0,35	0,19
	150	0,019	0,016	0,25	0,4	0,48	0,35	0,48	0,22
	200	0,026	0,021	0,32	0,52	0,61	0,44	0,61	0,26
300	**100**	0,018	0,015	0,27	0,42	0,53	0,39	0,51	0,26
	150	0,03	0,024	0,34	0,57	0,71	0,5	0,69	0,29
	200	0,041	0,033	0,44	0,73	0,9	0,61	0,88	0,33
	300	0,064	0,051	0,6	1,04	1,27	0,82	1,25	0,39
400	**100**	0,025	0,02	0,34	0,54	0,69	0,5	0,67	0,33
	150	0,041	0,033	0,43	0,73	0,93	0,64	0,91	0,36
	200	0,055	0,045	0,55	0,95	1,18	0,78	1,15	0,39
	300	0,086	0,07	0,77	1,35	1,67	1,05	1,63	0,46
	400	0,117	0,095	0,98	1,75	2,15	1,32	2,11	0,53
500	**100**	0,031	0,025	0,41	0,67	0,86	0,62	0,82	0,39
	150	0,051	0,042	0,52	0,89	1,15	0,78	1,12	0,43
	200	0,07	0,057	0,67	1,16	1,47	0,95	1,42	0,46
	300	0,109	0,088	0,93	1,66	2,07	1,27	2,01	0,53
	400	0,148	0,12	1,19	2,16	2,67	1,6	2,6	0,59
	500	0,187	0,151	1,45	2,65	3,29	1,92	3,19	0,66
600	**100**	0,038	0,03	0,48	0,79	1,03	0,73	0,98	0,46
	150	0,062	0,05	0,61	1,05	1,38	0,92	1,33	0,49
	200	0,085	0,068	0,79	1,38	1,75	1,12	1,68	0,53
	300	0,132	0,107	1,1	1,97	2,47	1,5	2,38	0,59
	400	0,179	0,145	1,4	2,56	3,19	1,88	3,08	0,66
	500	0,226	0,183	1,71	3,15	3,93	2,26	3,78	0,73
800	**100**	0,051	0,041	0,63	1,03	1,4	0,98	1,31	0,59
	150	0,084	0,068	0,79	1,38	1,86	1,23	1,77	0,63
	200	0,114	0,092	1,03	1,81	2,35	1,48	2,24	0,66
	300	0,177	0,143	1,43	2,58	3,3	1,96	3,15	0,73
	400	0,24	0,194	1,83	3,36	4,25	2,46	4,08	0,79
	500	0,303	0,246	2,23	4,14	5,23	2,95	4,99	0,86
1000	**100**	0,064	0,051	0,77	1,27	1,73	1,21	1,63	0,73
	150	0,105	0,085	0,97	1,71	2,3	1,51	2,2	0,76
	200	0,143	0,116	1,26	2,23	2,92	1,82	2,77	0,79
	300	0,222	0,18	1,76	3,2	4,1	2,41	3,91	0,86
	400	0,302	0,244	2,25	4,17	5,28	3,02	5,05	0,93
	500	0,381	0,309	2,74	5,13	6,5	3,62	6,19	1
1200	**100**	0,076	0,062	0,91	1,51	2,08	1,44	1,95	0,86
	150	0,126	0,102	1,15	2,03	2,76	1,8	2,63	0,9
	200	0,172	0,139	1,5	2,66	3,49	2,15	3,31	0,93
	300	0,268	0,217	2,09	3,82	4,91	2,86	4,67	1
	400	0,363	0,294	2,67	4,97	6,32	3,58	6,03	1,06
	500	0,459	0,372	3,26	6,13	7,78	4,29	7,38	1,13

Maße		Schnellauswahl		Gewicht					
L	H	A_{1V}	A_{2V}	m_1	m_2	AG	SZ	RS	ER
mm		m^2		kg					
225	**75**	0,01	0,008	0,17	0,26	0,32	0,26	0,32	0,19
	125	0,018	0,014	0,25	0,39	0,47	0,35	0,47	0,22
	225	0,034	0,028	0,38	0,62	0,75	0,53	0,75	0,29
325	**75**	0,014	0,012	0,22	0,35	0,46	0,37	0,45	0,26
	125	0,026	0,021	0,33	0,53	0,67	0,48	0,65	0,29
	225	0,051	0,041	0,5	0,86	1,06	0,71	1,05	0,36
	325	0,076	0,062	0,68	1,19	1,46	0,94	1,45	0,43
425	**75**	0,019	0,016	0,28	0,44	0,61	0,47	0,58	0,33
	125	0,035	0,028	0,41	0,67	0,87	0,61	0,84	0,36
	225	0,068	0,055	0,63	1,09	1,39	0,89	1,35	0,43
	325	0,1	0,082	0,85	1,52	1,9	1,18	1,85	0,49
	425	0,133	0,108	1,08	1,94	2,42	1,46	2,36	0,56
525	**75**	0,024	0,019	0,33	0,53	0,74	0,57	0,71	0,39
	125	0,043	0,035	0,49	0,81	1,07	0,74	1,02	0,43
	225	0,084	0,068	0,76	1,33	1,7	1,08	1,64	0,49
	325	0,125	0,102	1,03	1,85	2,33	1,42	2,26	0,56
	425	0,166	0,135	1,3	2,36	2,96	1,76	2,88	0,63
	525	0,207	0,168	1,57	2,88	3,61	2,1	3,49	0,69
625	**75**	0,029	0,023	0,38	0,62	0,88	0,67	0,84	0,46
	125	0,052	0,042	0,57	0,95	1,26	0,87	1,21	0,49
	225	0,101	0,082	0,88	1,56	2,01	1,26	1,94	0,56
	325	0,15	0,122	1,2	2,18	2,76	1,66	2,66	0,63
	425	0,199	0,162	1,52	2,79	3,5	2,05	3,39	0,69
	525	0,248	0,201	1,84	3,4	4,28	2,45	4,12	0,76
825	**75**	0,038	0,031	0,48	0,8	1,17	0,89	1,12	0,59
	125	0,069	0,056	0,73	1,24	1,68	1,14	1,6	0,63
	225	0,134	0,109	1,14	2,04	2,65	1,65	2,54	0,69
	325	0,2	0,162	1,55	2,84	3,63	2,15	3,49	0,76
	425	0,265	0,215	1,96	3,64	4,61	2,66	4,44	0,83
	525	0,33	0,268	2,37	4,44	5,62	3,16	5,39	0,9
1025	**75**	0,048	0,039	0,59	0,98	1,45	1,09	1,38	0,73
	125	0,086	0,07	0,89	1,52	2,08	1,4	1,97	0,76
	225	0,168	0,136	1,39	2,51	3,29	2,02	3,13	0,83
	325	0,249	0,202	1,9	3,5	4,5	2,63	4,3	0,9
	425	0,331	0,268	2,41	4,48	5,71	3,24	5,47	0,96
	525	0,412	0,334	2,91	5,47	6,96	3,86	6,64	1,03
1225	**75**	0,057	0,046	0,69	1,16	1,72	1,3	1,64	0,86
	125	0,104	0,084	1,05	1,8	2,47	1,66	2,34	0,9
	225	0,201	0,163	1,65	2,98	3,91	2,38	3,72	0,96
	325	0,299	0,242	2,25	4,15	5,36	3,11	5,11	1,03
	425	0,396	0,321	2,85	5,33	6,8	3,83	6,5	1,1
	525	0,494	0,401	3,45	6,51	8,29	4,56	7,89	1,16

Tab. 1. Maße, Schnellauswahl, freier Querschnitt und Gewicht

RE

Einstellung der Regelung

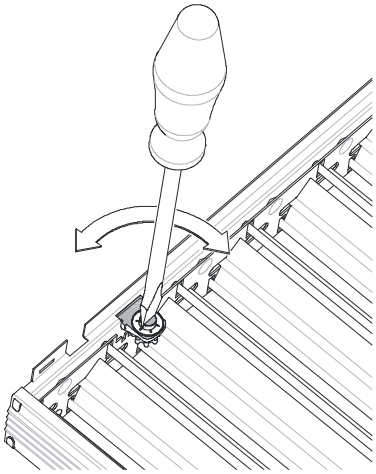

Abb. 2 Einstellung der AG-Regelung

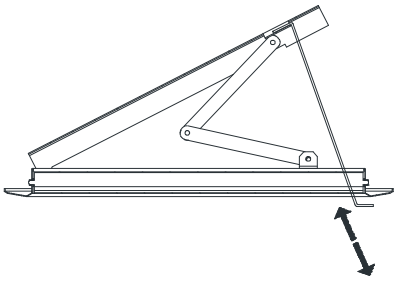

Abb. 3 Einstellung der SZ-Regelung

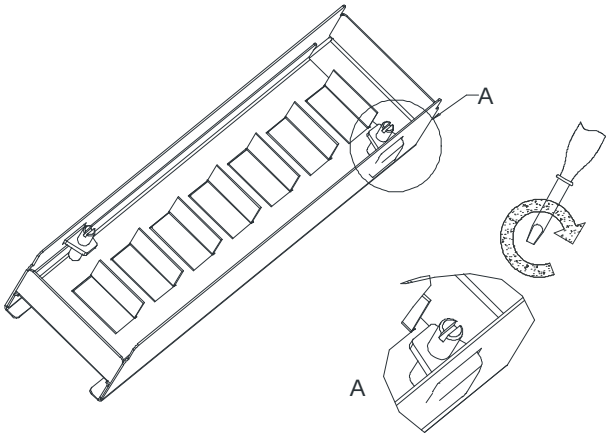

Abb. 4 Einstellung der RS-Regelung

Wartung
Außenteile mit Warmwasser und Spülmittel reinigen. Falls Kasten eingesetzt ist, bei Bedarf das Kasteninnere mit Staubsauger reinigen.

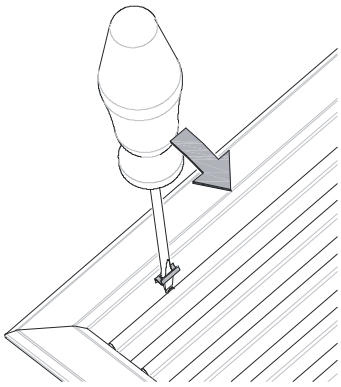

Abb. 5 Demontage des Gitters aus dem Einbaurahmen zwecks Reinigung

Lagerung
Es wird empfohlen, die Produkte in geschützten und trockenen Räumen in einem Temperaturbereich von –30° C bis +60 ° C zu lagern.

Enthaltene Stoffe und Entsorgung
Das Produkt enthält Eisen, HDPE- oder PA-Kunststoffe. Diese Stoffe sind nach den örtlich geltenden Rechtsvorschriften zu entsorgen. Das Produkt enthält keine Gefahrstoffe.

Garantie
Entsprechend der jeweils vereinbarten Bedingungen laut AGB RED-RING/NEUSSL in der aktuellen Fassung.

Allgemein
Der Hersteller behält sich das Recht auf technische Änderungen ohne Vorankündigung vor.

RE-ALU, RE, SRE

Zuluft für Gitter mit waagrechten und senkrechten Lamellen RE-ALU, RE & SRE

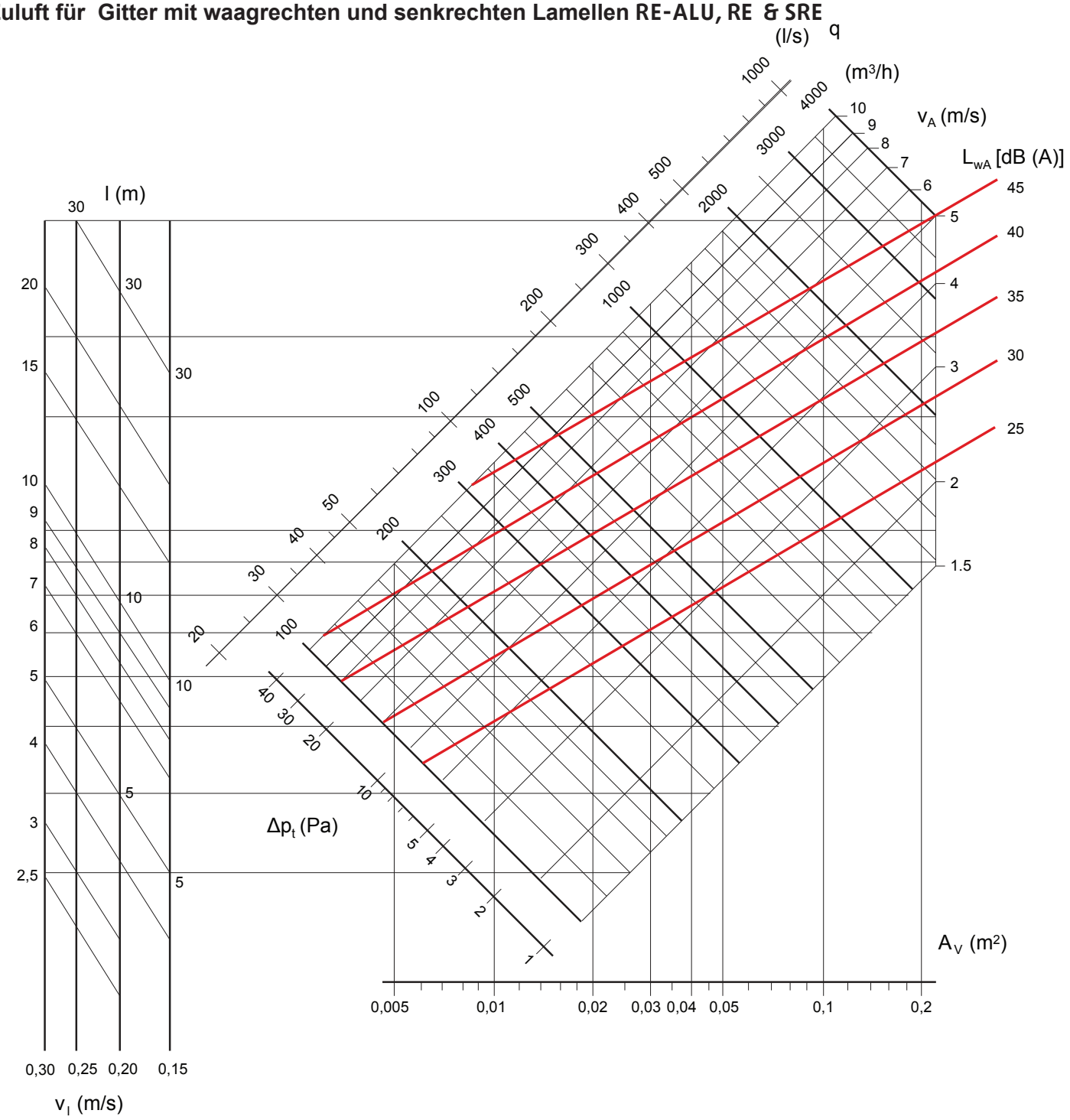

Symbols

			v_l	=	Geschwindigkeit (m/s)			
l	=	Wurfweite (m)	v_A	=	air speed in free area (m/s)	L_{wA}	=	Schallleistungspegel [dB (A)]
q	=	Luftmenge (m³/h)	A_V	=	free area (m²)	Δp_t	=	Druckverlust (Pa)