Red-Ring Ges.m.b.H. A-2331 Vösendorf, Marktstraße 9 · Tel. +43 / (0) 1 / 780 06 · Fax 30 · e-mail: office@red-ring.at · http://www.red-ring.at
Neussl Ges.m.b.H. A-4020 Linz, Landwiedstraße 8 · Tel. +43 / (0) 732 / 67 42 00 · Fax 3 · e-mail: office@neussl.com · http://www.neussl.com

RCA 2 • Drehzahlregler AP/UP

RG

Dieser Regler ermöglicht eine manuelle Steuerung der Drehzahl, von durch Spannung regelbare Motoren (230 V AC, 50 Hz), durch eine Phasenanschnittsteuerung. Sowohl eine Aufputz- wie auch eine Inputzmontage ist möglich, das spritzwassergeschütze Gehäuse erlaubt den Einsatz auch an feuchten Gebieten.

Mehrere Motoren können miteinander verbunden werden, solange der maximale Strom nicht überschritten wird. Alle Modelle haben einen extra (ungeregelten) 230 V Ausgang/ Eingang.

Dieser Drehzahlregler bieten eine hervorragende und genaue Steuerungsmöglichkeit.

SPEZIFIKATIONEN

- Netzspannung: 230 V AC - 50 Hz
- Stufenlose Drehzahlregelung
- Sicherung (A) (5*20 mm), Ersatzsicherung inklusiv
- Regelung: ETY von kleinster zu größter Geschwindigkeit / ETX von größter zu kleinster Geschwindigkeit
- Kleinste Geschwindigkeit durch Trimmer regelbar
- Einbau: IP44/ Aufbau: IP54
- Kunststoffgehäuse außen: ASA, RAL 9010 elfenbeinweiß, innen: polyamide gemäß IEC 60335
- Max. Umgebungstemperatur: 35 °C
- Gemäß den Anweisungen für Nierderspannung: 2006/95/EC / the EMC directive: 2004/108/EC

	RCA 2
Nennstrom (A)	0,2 - 2,5
Sicherung (A) 5*20 mm	F 3,15 A-H
IP	44

SCHALTPLAN

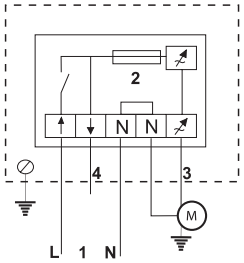

1. Netzanschluß: 230 V AC, 50 Hz
3. Geregelter Ausgang zum Motor
4. * 230 V AC Nicht geregelter Ausgang für Anschlußvon Lampen, Ventilen, Klappen. . oder für dreiadrige Motorverbindung; verzweigt zum Schalter (Imax: 2A)

* Eingang für Nebenleitung

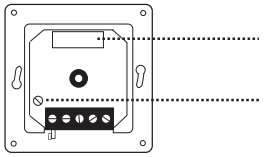

ABMESSUNGEN & MONTAGE

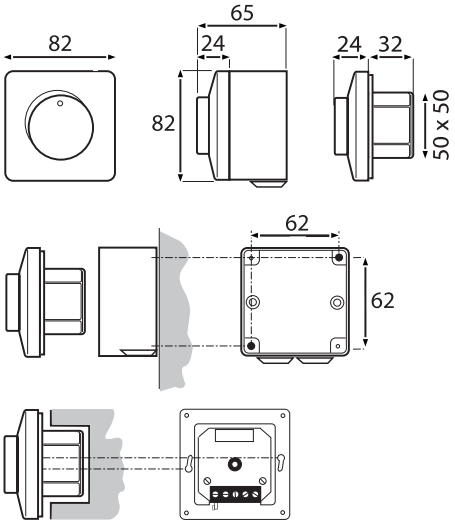

TYPE	Nettogewicht	Bruttogewicht
RCA 2	210 gr	235 gr