# ZENTRALENTLÜFTUNGSSYSTEME CENTRAL VENTILATION BOX

Preise in **SCHWARZ** = Lagerware, **ROT** = Bestellware (kurzfristig lieferbar !) Prices in **BLACK** = on stock, **RED** = on order (short delivery time !)

**RZB:** Sie sind für den Transport reiner Luft bestimmt und können gleichzeitig je nach Luftleistung mehrere Räume wie z.B. Küche, Bad und WC nach DIN 18007, Blatt 3 entlüften.
Die Flachbauweise ermöglicht die Installation in jeder beliebigen Lage an der Wand, Decke und Zwischendecke sowie auf dem Dachboden. An den Absaugstellen werden Tellerventile montiert, an denen die Luftdurchsatzmenge eingestellt werden muss.

**RZB fans:** designed for ventilation of clean air. These fans are used for exhausting (depends on the air flow) of several rooms, f.e. kitchen, bathroom, toilet, etc. acc DIN 18007, sheet 3.
The flat design enables installation in any position, on the wall, ceiling, false ceiling as well as on the loft. At the take-in-vents there are mounted air-valves on wich the air volume has to be regulated by rotating the disc.

**Abb. RZB 240** Kunststoff / plastic
Zwischendeckengerät Bauhöhe 110 mm
Device for false ceiling - height 110 mm

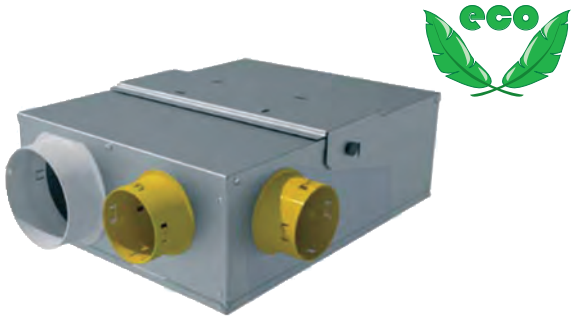

**Abb. RZB 350** Stahlblech verz. / galvanised steel

| | | Euro | m³/h Luftleistung gegen Druck Pa / m³/h Air performance against Pa 0 | 50 | 100 | 150 | 200 | 250 | 300 | 350 | Abluft-anschluss exhaust diameter ØD/mm | Anzahl der Saugstellen Number of intake vents dØ/mm | Schall-pegel Noise level db(A) | 230V~ Watt | Regel-gerät controller | Euro | A | B | C | DØ | dØ | H | Kg |
|---|---|---|---|---|---|---|---|---|---|---|---|---|---|---|---|---|---|---|---|---|---|---|---|
| RZB | 240 | –,– | 246 | 240 | 230 | 210 | 190 | 170 | 140 | 90 | 80/100 | 2x 80/100 | 44 | 73 | - | - | 260 | 250 | 110 | 99 | 79 | 40 | 2,6 |
| “ | 350AC* | –,– | 200/330 | 160/290 | 80/130 | * | * | * | * | * | 125 | 3x 80, 1x125 | - | 26/49 | 2-stufig | - | 437 | 355 | 174 | 125 | 80 | 43 | 6,2 |
| “ | 350EC | –,– | 460 | 430 | 400 | 370 | 330 | 290 | 240 | 40 | 125 | 3x 80, 1x125 | - | 90 | MTP 10 | –,– | 437 | 355 | 174 | 125 | 80 | 43 | 6,2 |

* 2-stufig * 2 steps.

**RZB 240** Zwischendeckengerät Bauhöhe 110 mm
Device for false ceiling - height 110 mm

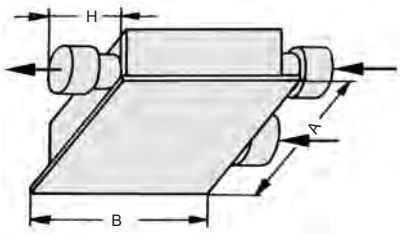


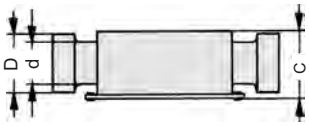


**RZB 350**

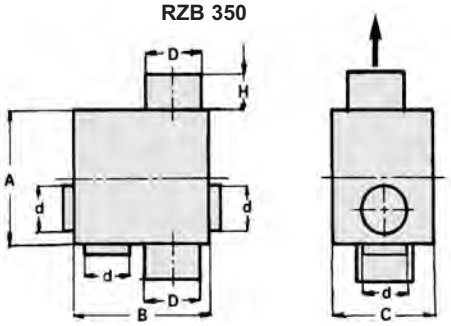


# ROHRKANAL-VENTILATOREN FLACHBAUWEISE

**Rohrkanal-Ventilatoren Flachbauweise** mit rundem Anschluss reduzieren die Einbauhöhe auf ein Mindestmaß. **Die Montage** kann in jeder beliebigen Lage erfolgen und durch eine entsprechende Einbaurichtung „saugend“ oder „drückend“ zur Be- oder Entlüftung verwendet werden.
**Geräuschbelästigung:** Um diese zu vermeiden, sollte die Montage in einem möglichst weit entfernten Abstellraum oder am Dachboden erfolgen. Gegebenenfalls ist saugseitig ein Schalldämpfer vorzusetzen.

**Circular duct fans** with circular connection reduce the installation height to a minimum. **Mounting:** in any position possible – and depending on the installation direction “sucking“ or “pressing“ for Supply and Exhaust ventilation usable.
**Noise level:** To avoid noise pollution, mounting should be in a box-room or on the loft. If it is necessary use a sound attenuator on the inlet side.

**Abb. RKC 80/100** Kunststoff Plastic

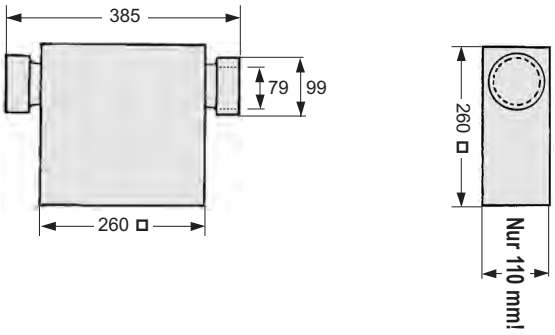


| Nenn Ø | Euro | Aufnahme current | Leistung power | U/min rpm. | Temp. °C | Regelger. controller | Euro | 1) dB(A) | 2) dB(A) | m³/h Luftleistung gegen Druck Pa / m³/h Air performance against Pa 0 | 50 | 100 | 150 | 200 | 250 | 300 | 350 | 400 | 450 | 500 |
|---|---|---|---|---|---|---|---|---|---|---|---|---|---|---|---|---|---|---|---|---|
| RKC 80/100 | –,– | 0,33 | 0,073 | 2.300 | 55 | – | | 44 | 54 | * | 136 | 130 | 112 | 104 | 88 | 72 | * | * | * | * |

1)... Schalldruckpegel in 1 m Entfernung 1)... Noise pressurelevel in 1 m distance 2)... Schalldruckpegel saugseitig im Kanal 2)... Noise pressurelevel inlet side duct
Nächste Baugröße siehe unter rechteckige Kanalventilatoren mit Übergang SP-Ü auf Ø rundes System. Next size see rectangular fans together with SP-Ü connection for circular system.

# ROHR-VENTILATOREN EX-GESCHÜTZT DUCT FANS EX-PROOFED

Preise in **SCHWARZ** = Lagerware, **ROT** = Bestellware (kurzfristig lieferbar !) Prices in **BLACK** = on stock, **RED** = on order (short delivery time !)

**RVR ...Ex** Exgeschützte Rohrkanalventilatoren, für die Lüftung in chemisch pharmazeutischen Labors, Färbereien und Batterieräumen. **Die Montage** kann in jeder beliebigen Lage erfolgen und durch eine entsprechende Einbaurichtung „saugend“ oder „drückend“ zur Be- oder Entlüftung verwendet werden. **Ausführung**: Kunststoff, 230 V~ 1 Ph, IP 54, Klemmkasten IP 55 ex geprüft. 180 Ø T1-T4, 200, 250 Ø T1-T3

Explosion proofed duct fans for ventilation in chemical and pharmaceutical laboratories, paintshops and accumulator rooms. **Mounting:** in any position possible – and depending on the installation direction “sucking“ or “pressing“ for Supply and Exhaust ventilation usable. **Workmanship:** Plastic, 230 V~, single phase, IP54. Electric connection box IP54 explosion proofed. 180 Ø T1-T4, 200, 250 Ø T1-T3.

**Abb. RVR 180-200-250 EX**

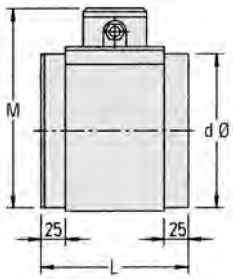


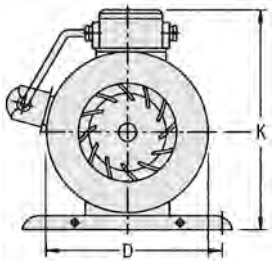


| Nenn dØ | Euro | V | Aufn. current A | Leistung power W | U/min RPM | Temp. °C | Regler controller | 1) LWA | 2) LWA | 3) LWA | m³/h Luftleistung gegen Druck Pa m³/h Air performance against 0 | 50 | 100 | 150 | 200 | 250 | 300 | 350 | 400 | 450 | DØ | L | B | K | Kg |
|---|---|---|---|---|---|---|---|---|---|---|---|---|---|---|---|---|---|---|---|---|---|---|---|---|---|
| RVR 180/Ex | –,– | 230 | 0,25 | 50 | 2780 | 50 | – | 58 | 66 | 69 | 280 | 245 | 190 | 130 | * | * | * | * | * | * | 175 | 164 | 25 | 257 | 3,2 |
| “ 200/Ex | –,– | 230 | 0,93 | 200 | 2850 | 50 | – | 65 | 73 | 76 | 560 | 505 | 450 | 385 | 290 | 195 | 65 | * | * | * | 221 | 177 | 25 | 305 | 6,1 |
| “ 250/Ex | –,– | 230 | 1,42 | 300 | 2890 | 50 | – | 69 | 77 | 80 | 970 | 890 | 805 | 675 | 550 | 420 | 290 | 110 | * | * | 248 | 208 | 25 | 340 | 6,9 |

Schallleistungspegel 1) Gehäuse 2) saugseitig im Kanal 3) druckseitig im Kanal ∗ nicht mehr einsetzbar Sound pow. lev. 1) Surr. 2) intake air ins. duct 3) exhaust air inside duct ∗ not usable

**MK-Befestigungsmanschetten** gummigelagerte „Stoßverbindung“ zur Dämpfung zwischen Rohrkanal und Ventilator. **Duct Clamp** Rubber Lined galvanized steel connection to absorb vibrations between duct and fan.

| Nenn-Ø | Euro | Nenn-Ø | Euro |
|---|---|---|---|
| MK 100 | –,– | MK 250 | –,– |
| 125 | –,– | 315 | –,– |
| 160 | –,– | 355 | –,– |
| 200 | –,– | | |

**BSV-Schutzgitter** passend auf den Rohrkanal und Ventilator.
**Safety Grille** fits to the spiralpipe or direct to the fan.

| Nenn-Ø | Euro | Nenn-Ø | Euro |
|---|---|---|---|
| BSV 100 | –,– | BSV 200 | –,– |
| 125 | –,– | 250 | –,– |
| 160 | –,– | 315 | –,– |

**Ü-Übergangsstücke** für RVR ... Ex auf auf gängige Spiralrohrdimensionen. 175, 221 Muffenmaße 160, 200 Nippelmaße. **Transition Connections** for RVR ... Ex to standard diameter spiralpipes. 175, 221 pipe colar dimension, 160, 200 Nippledimension.

| Nenn-Ø | dØ | Ø | Euro |
|---|---|---|---|
| RVR 180 Ex | Ü 175-160 | | –,– |
| “ 200 Ex | Ü 221-200 | | –,– |

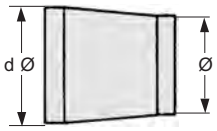


**ERK-Einschub-Rückstauklappen** öffnen abluftseitig durch Überdruck und saugseitig durch Unterdruck je nach Einbaurichtung. **Inline back draught** shutter opens outlet side with overpressure and on the inlet side with under pressure depending on the installation direction.

| Nenn-Ø | Euro | Nenn-Ø | Euro |
|---|---|---|---|
| ERK 100 | –,– | ERK 250 | –,– |
| 125 | –,– | 315 | –,– |
| 160 | –,– | 355 | –,– |
| 200 | –,– | 400 | –,– |

## CIRCULAR DUCT-FANS FLAT SERIES

**Die Montage** kann in jeder beliebigen Lage erfolgen und durch eine entsprechende Einbaurichtung „saugend“ oder „drückend“ zur Be- oder Entlüftung verwendet werden.

**Mounting:** in any position possible – and depending on the installation direction “sucking“ or “pressing“ for Supply and Exhaust ventilation usable.

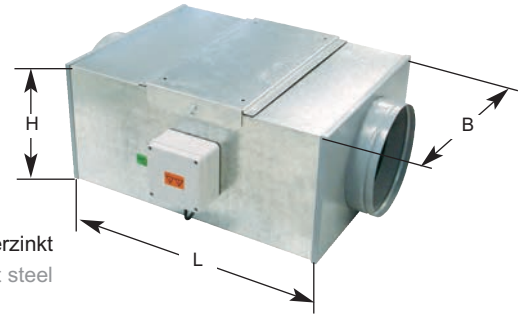


**Abb. RKC 125 - 315** Stahlblech verzinkt
galvanized metal sheet steel

| Nenn Ø | Euro | Aufnahme current | Leistung power | U/min rpm. | Temp. °C | Regelger. controller | Euro | 1) dB(A) | 3) dB(A) | m³/h Luftleistung gegen Druck Pa m³/h Air performance against Pa 0 | 50 | 100 | 150 | 200 | 250 | 300 | 400 | L | B | H | kg |
|---|---|---|---|---|---|---|---|---|---|---|---|---|---|---|---|---|---|---|---|---|---|
| RKC 125 | –,– | 0,23 | 50 | 2.350 | 60 | RCA 2 | –,– | 56 | - | 330 | 290 | 260 | 220 | 170 | 120 | 60 | * | 433 | 307 | 184 | 7,8 |
| RKC 150(160) | –,– | 0,23 | 50 | 2.350 | 60 | | –,– | 59 | - | 410 | 370 | 330 | 280 | 220 | 140 | 60 | * | 433 | 307 | 211 | 8,2 |
| RKC 200 | –,– | 0,49 | 110 | 2.653 | 60 | | –,– | 54 | - | 660 | 610 | 560 | 500 | 440 | 360 | 260 | 50 | 503 | 373 | 260 | 12,8 |
| RKC 250 | –,– | 0,65 | 150 | 2.500 | 60 | | –,– | 63 | - | 1030 | 970 | 900 | 850 | 730 | 630 | 520 | 290 | 503 | 373 | 310 | 14,8 |
| RKC 315 | –,– | 1,14 | 260 | 2.760 | 60 | | –,– | 63 | - | 1150 | 1070 | 900 | 820 | 740 | 650 | 450 | 230 | 503 | 423 | 370 | 17,4 |

Schallleistungspegel 1) Gehäuse 2) saugseitig im Kanal 3) druckseitig im Kanal ∗ nicht mehr einsetzbar Sound pow. lev. 1) Surr. 2) intake air ins. duct 3) exhaust air inside duct ∗ not usable

Nächste Baugröße siehe unter rechteckige Kanalventilatoren mit Übergang SP-Ü auf Ø rundes System. Next size see rectangular fans together with SP-Ü connection for circular system.